Wandschwenkkran mit Knickausleger Type WWHK

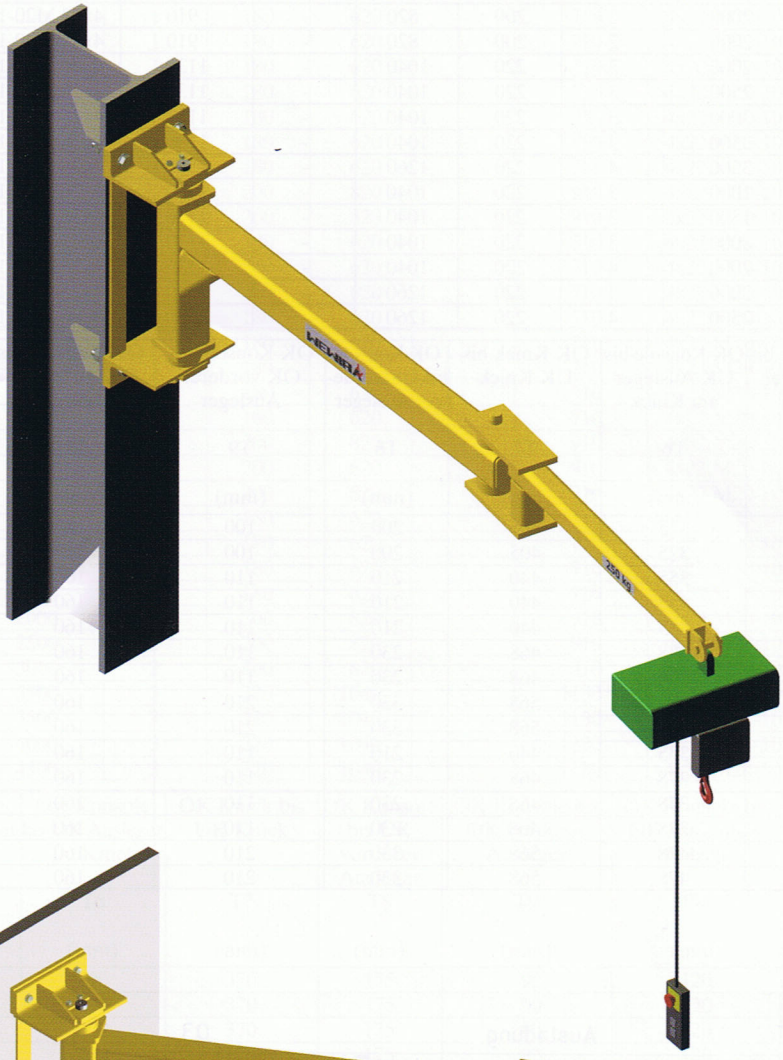

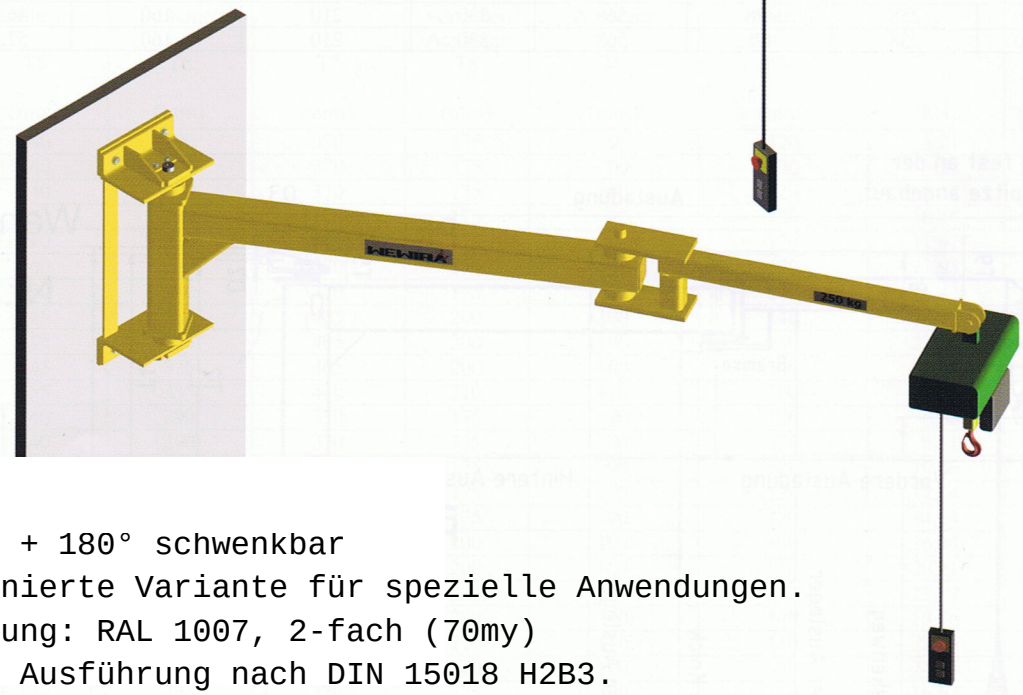

WWKN 270° + 180° schwenkbar
Die raffinierte Variante für spezielle Anwendungen.
Beschichtung: RAL 1007, 2-fach (70my)
Stahlbau: Ausführung nach DIN 15018 H2B3.
geeignet für Hallenbetrieb, mit leichtgängigem
Ausleger aus Vierkanthohlprofilen.
Schwenkbereich hinten 180°, vorne 270°
Auslegerspitze mit feststehender Aufhängeöse
für das anzuhängede Hebezeug.
Mit elektrischer Ausrüstung bis zum Hebezeug.
Befestigung mittels Wandkonsole.

Tragkraft (kg)	Ausladung Mitte Drehpunkt bis Mitte Aufhängebolzen (mm)	Hebezeug-Gewicht (kg)	Knickpunkt Mitte Drehpunkt bis hinterer Ausleger (mm)	Konsole Nr.	Lochabstand O (mm)	Lochabstand T2 (mm)	Lochabstand T3 (mm)	Gesamtlänge Konsole T4 (mm)	Kons-Bohrung D2 (mm)	Hinterkante Wandkonsole bis Mitte Drehpunkt Q3 (mm)	B (mm)
	2000	30	1000	1	180	620	-	710	4x22,M20-10.9	110	260
	2500	30	1500	1	180	620	-	710	4x22,M20-10.9	110	260
	3000	30	2000	1	180	620	-	710	4x22,M20-10.9	110	260
	3500	30	2000	1	180	620	-	710	4x22,M20-10.9	110	260
	4000	30	2000	1	180	620	-	710	4x22,M20-10.9	110	260
80	4500	30	2500	1	180	620	-	710	4x22,M20-10.9	110	260
	5000	30	3000	1	180	620	-	710	4x22,M20-10.9	110	260
	5500	30	3500	1	180	620	-	710	4x22,M20-10.9	120	260
	6000	30	3500	1	180	620	-	710	4x22,M20-10.9	120	260
	6500	30	4000	2	200	820	-	910	4x22,M20-10.9	120	280
	7000	30	4500	2	200	820	-	910	4x22,M20-10.9	120	280
	2000	30	1000	1	180	620	-	710	4x22,M20-10.9	110	260
	2500	30	1500	1	180	620	-	710	4x22,M20-10.9	110	260
	3000	30	2000	1	180	620	-	710	4x22,M20-10.9	110	260
	3500	30	2000	1	180	620	-	710	4x22,M20-10.9	110	260
	4000	30	2000	1	180	620	-	710	4x22,M20-10.9	110	260
125	4500	30	2500	1	180	620	-	710	4x22,M20-10.9	110	260
	5000	30	3000	1	180	620	-	710	4x22,M20-10.9	110	260
	5500	30	3500	1	180	620	-	710	4x22,M20-10.9	110	260
	6000	30	3500	2	200	820	-	910	4x22,M20-10.9	120	280
	6500	30	4000	2	200	820	-	910	4x22,M20-10.9	120	280
	7000	30	4500	2	200	820	-	910	4x22,M20-10.9	120	280
	2000	30	1000	1	180	620	-	710	4x22,M20-10.9	110	260
	2500	30	1500	1	180	620	-	710	4x22,M20-10.9	110	260
	3000	30	2000	1	180	620	-	710	4x22,M20-10.9	120	260
	3500	30	2000	1	180	620	-	710	4x22,M20-10.9	120	260
	4000	30	2000	2	200	820	-	910	4x22,M20-10.9	120	280
250	4500	30	2500	2	200	820	-	910	4x22,M20-10.9	120	280
	5000	30	3000	2	200	820	-	910	4x22,M20-10.9	120	280
	5500	30	3500	3	220	1040	-	1130	4x26,M24-10.9	120	300
	6000	30	3500	3	220	1040	-	1130	4x26,M24-10.9	120	300
	6500	30	4000	3	220	1040	-	1130	4x26,M24-10.9	120	300
	7000	30	4500	3	220	1040	-	1130	4x26,M24-10.9	120	300

Tragkraft (kg)	Ausladung Mitte Drehpunkt bis Mitte Aufhängebolzen (mm)	OK Konsole bis OK hinterer Ausleger T5 (mm)	OK Konsole bis UK Ausleger am Knick T6 (mm)	OK Knick bis UK Knick T7 (mm)	OK Konsole bis UK vorderer Ausleger T8 (mm)	OK Konsole bis OK vorderer Ausleger T9 (mm)	OK Konsole bis OK Aufhängebolzen T10 (mm)	Ph (kN)	Pv (kN)
	2000	140	290	370	175	90	120	5,21	1,63
	2500	140	290	370	175	90	120	6,32	1,76
	3000	140	290	370	175	90	120	8,23	2,38
	3500	140	290	370	175	90	120	10,16	2,76
	4000	140	290	370	175	90	120	11,97	2,99
80	4500	140	290	370	175	90	120	13,93	3,11
	5000	140	290	370	175	90	120	16,44	3,63
	5500	145	325	405	200	100	140	18,73	3,98
	6000	145	325	405	200	100	140	22,09	4,36
	6500	145	325	405	200	100	140	18,94	4,45
	7000	155	355	440	210	110	160	22,06	4,93
	2000	140	290	370	175	90	120	6,80	2,16
	2500	140	290	370	175	90	120	8,11	2,61
	3000	140	290	370	175	90	120	10,86	2,94
	3500	140	290	370	175	90	120	12,14	3,01
	4000	140	290	370	175	90	120	14,64	3,88
125	4500	145	325	405	200	100	140	16,95	4,11
	5000	145	325	405	200	100	140	20,21	4,63
	5500	145	325	405	200	100	140	22,89	4,99
	6000	145	325	405	200	100	140	18,76	5,21
	6500	155	355	440	210	110	160	22,38	5,96
	7000	155	355	440	210	110	160	24,74	6,84
	2000	140	290	370	175	90	120	16,63	4,25
	2500	140	290	370	175	90	120	19,08	4,82
	3000	145	325	405	200	100	140	23,86	4,99
	3500	145	325	405	200	100	140	26,93	5,01
	4000	145	325	405	200	100	140	21,54	5,46
250	4500	155	355	440	210	110	160	23,95	5,84
	5000	155	355	440	210	110	160	27,71	5,99
	5500	155	355	440	210	110	160	24,89	6,35
	6000	155	355	440	210	110	160	27,04	6,72
	6500	155	378	468	230	110	180	32,38	7,45
	7000	155	378	468	230	110	180	34,74	8,93

Tragkraft (kg)	Ausladung Mitte Drehpunkt bis Mitte Aufhängebolzen (mm)	Hebezeug-Gewicht (kg)	Knickpunkt Mitte Drehpunkt bis hinterer Ausleger (mm)	Konsole Nr.	Lochabstand O (mm)	Lochabstand T2 (mm)	Lochabstand T3 (mm)	Gesamtlänge Konsole T4 (mm)	Kons-Bohrung D2 (mm)	Hinterkante Wandkonsole bis Mitte Drehpunkt Q3 (mm)	B (mm)
	2000	40	1000	2	200	820	-	910	4x22,M20-10.9	120	280
	2500	40	1500	2	200	820	-	910	4x22,M20-10.9	120	280
	3000	40	2000	2	200	820	-	910	4x22,M20-10.9	120	280
	3500	40	2000	2	200	820	-	910	4x22,M20-10.9	120	280
500	4000	40	2000	3	220	1040	-	1130	4x26,M24-10.9	120	300
	4500	40	2500	3	220	1040	-	1130	4x26,M24-10.9	120	300
	5000	40	3000	3	220	1040	-	1130	4x26,M24-10.9	120	300
	5500	40	3500	3	220	1040	-	1130	4x26,M24-10.9	120	300
	6000	40	3500	4	220	1260	-	1500	4x26,M24-10.9	120	300
	2000	40	1000	3	220	1040	-	1130	4x26,M24-10.9	120	300
	2500	40	1500	3	220	1040	-	1130	4x26,M24-10.9	120	300
1000	3000	40	2000	3	220	1040	-	1130	4x26,M24-10.9	120	300
	3500	40	2000	4	220	1040	-	1130	4x26,M24-10.9	120	300
	4000	40	2000	4	220	1260	-	1520	4x26,M24-10.9	120	300
	4500	40	2500	4	220	1260	-	1520	4x26,M24-10.9	120	300

Tragkraft (kg)	Ausladung Mitte Drehpunkt bis Mitte Aufhängebolzen (mm)	OK Konsole bis OK hinterer Ausleger T5 (mm)	OK Konsole bis UK Ausleger am Knick T6 (mm)	OK Knick bis UK Knick T7 (mm)	OK Konsole bis UK vorderer Ausleger T8 (mm)	OK Konsole bis OK vorderer Ausleger T9 (mm)	OK Konsole bis OK Aufhängebolzen T10 (mm)	Ph (kN)	Pv (kN)
	2000	145	325	405	200	100	140	18,56	7,71
	2500	145	325	405	200	100	140	22,64	7,34
	3000	155	355	440	210	110	160	28,35	7,69
	3500	155	355	440	210	110	160	32,97	7,99
500	4000	155	355	440	210	110	160	31,59	8,96
	4500	158	378	468	230	110	160	35,47	9,08
	5000	158	378	468	230	110	160	38,95	9,54
	5500	258	478	568	330	210	160	43,68	9,98
	6000	258	478	568	330	210	160	41,59	10,12
	2000	155	355	440	210	110	160	26,15	12,47
	2500	158	378	468	230	110	160	33,48	13,17
1000	3000	158	378	468	230	110	160	40,16	13,96
	3500	158	378	468	230	110	160	39,86	14,11
	4000	258	478	568	330	210	160	46,28	14,85
	4500	258	478	568	330	210	160	52,37	15,03

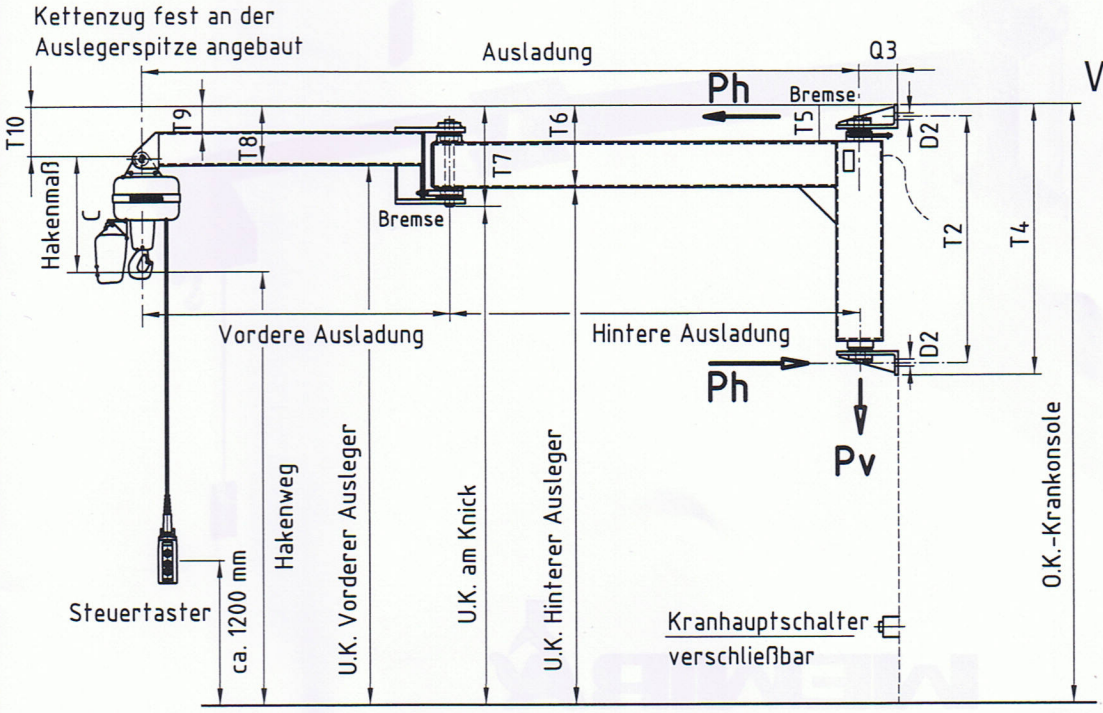

Wandkonsolen
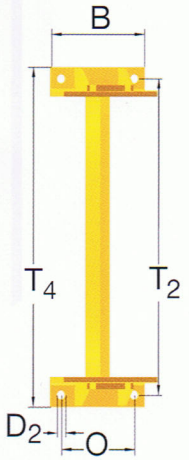
Nr. 1, 2, 3, 4